TRUHLARI

VÝŠKOVÝ SYSTÉM B.P.V.
SOUŘADNÝ SYSTÉM S-JTSK

HLAVNÍ INŽENÝR PROJEKTU	ING. MIROSLAV SRNEC		PROJECT BUILDING – PROJECT BUILDING S.R.O., ERBENOVA 8, 60200 BRNO	
ZODPOVĚDNÝ PROJEKTANT	ING. MIROSLAV SRNEC			
VYPRACOVAL	ING. ARCH. MARIKA PAJGRTOVÁ			
KONTROLOVAL	ING. MARIE BLAŽKEOVÁ			
INVESTOR :	Konzervatoř Brno, tř. Kpt. Jaroše 45		FORMÁT	A4
NÁZEV AKCE: REKONSTRUKCE FASÁDY OBJEKTU KONZERVATOŘE tř. Kpt. Jaroše 43, 45 a Lužánecká 14			DATUM	PROSINEC 2012
			STUPEŇ	DPS
			ČÍSLO ZAKÁZKY	2712
ČÍSLO A NÁZEV OBJEKTU : SO 001			SPECIALIZACE	F.A.1
NÁZEV VÝKRESU: VÝPIS TRUHLÁŘSKÝCH VÝROBKŮ			MĚŘÍTKO: –	ČÍSLO VÝKRESU: F.A.1–211

5.12.2012 15:31 odp.truhlari_2712_DPS.dwg

OBECNÉ POŽADAVKY:

POPIS OKEN A VRAT

- NOVÁ OKNA BUDOU PROVEDENA Z DŘEVĚNÝCH EUROPROFILŮ, BUDOU DODRŽENY PROFILACE RÁMŮ, KLAPAČEK, POUTCŮ A LIŠTOVÁNÍ
- SOUČÁSTÍ OKEN BUDOU VNITŘNÍ PARAPETNÍ DESKY TL. 24 mm Z DÝHOVANÉ SMRKOVÉ SPÁROVKY (VIZ. VÝPIS PARAPETNÍCH DESEK) POVRCHOVÁ ÚPRAVA LAZURA – ODSTÍN SHODNÝ S ODSTÍNEM OKEN
- OKENNÍ KŘÍDLA BUDOU OTEVÍRAVÁ (4 KŘÍDLA), PRAVÉ DOLNÍ KŘÍDLO (Z POHLEDU INTERIÉRU) SKLOPNÉ
- MATERIÁL OKEN SMRKOVÉ DŘEVO, SOUČINITEL PROSTUPU TEPLA CELÉHO OKNA u=1,2 W/m2K (SOUČINITEL PROSTUPU TEPLA DVOJSKLA u=1,17 W/m2K), VÁŽENÁ NEPRŮZVUČNOST CELÉHO OKNA Rw = 36 dB (TŘÍDA ZVUKOVÉ IZOLACE OKNA – 3)
- MATERIÁL VRAT DUBOVÝ MASIV, POVRCHOVÁ ÚPRAVA – LAZURA
- PROFIL OKENNÍCH RÁMŮ ŠÍŘKA 78 MM, ZAOBLENÍ HRAN PROFILŮ R=3 MM
- ZASKLENÍ OKEN BUDE TEPELNĚ IZOLAČNÍM DVOJSKLEM SE SKLY NESTEJNÉ TLOUŠŤKY (6 MM VNĚJŠÍ A 4 MM VNITŘNÍ), SKLO ČIRÉ, SOUČINITEL PROSTUPU TEPLA u=1,17 W/m2K
- POVRCHOVÁ ÚPRAVA BUDE LAZUROU, BAREVNÝ ODSTÍN BUDE UPŘESNĚN V PRŮBĚHU STAVBY
- SCHEMATA OKEN JSOU KRESLENA Z VENKOVNÍ STRANY VČ. UVEDENÝCH ROZMĚRŮ
- NOVÁ EUROOKNA BUDOU OSAZENA Z VNITŘNÍ STRANY STÁVAJÍCÍHO ZALOMENÉHO OSTĚNÍ TAK, ABY VIDITELNÁ ŠÍŘKA OBVODOVÉHO RÁMU NEPŘESÁHLA 40–45 MM
- KRYTKY ZÁVĚSŮ HLINÍK, ODSTÍN "MOSAZ"
- VŠECHNA OKNA BUDOU OPATŘENA CELOOBVODOVÝM TŘÍPOLOHOVÝM KOVÁNÍM TITAN AF S POVRCHOVOU ÚPRAVOU TITAN SILBER S ODOLNOSTÍ PROTI VŠEOBECNÝM VLIVŮM ŽIVOTNÍHO PROSTŘEDÍ, KOROZNÍ OCHRANOU, (BEZ MIKROVENTILACE) S PŘEPÍNAČEM VELIKOSTI VYKLOPENÍ OKNA (SYSTÉM ES 040 – LETNÍ A ZIMNÍ VENTILACE) SVRCHNÍ KOVÁNÍ BUDE PŘIBLÍŽENO PŮVODNÍMU (OKENNÍ OLIVY) – 1 TYPOVÁ SÉRIE

– OKENNÍ KLIČKA MOSAZNÁ –

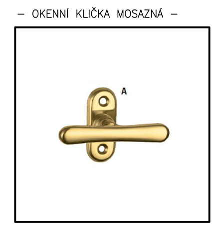

– DVEŘNÍ KOVÁNÍ MOSAZNÉ –

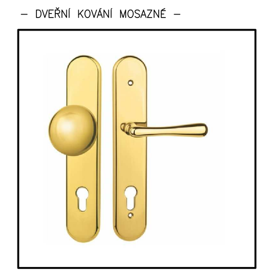

- OBJEKTY KONZERVATOŘE TŘ. KPT. JAROŠE 43,45/LUŽÁNECKÁ 14 JSOU EVIDOVÁNY V ÚSTŘEDNÍM SEZNAMU KULTURNÍCH PAMÁTEK POD REJSTŘ. Č. 7852 A NACHÁZÍ SE NA ÚZEMÍ OCHRANNÉHO PÁSMA MĚSTSKÉ PAMÁTKOVÉ REZERVACE BRNO
- NUTNÉ DODRŽET VEŠKERÉ UVEDENÉ PARAMETRY SCHVÁLENÉ NPÚ A OPP MMB
- PŘED REALIZACÍ NUTNÉ PROVÉST ZAMĚŘENÍ!
- PŘÍPADNÉ ZMĚNY A DOPŘESNĚNÍ NUTNÉ KONZULTOVAT S ARCHITEKTEM

OZNAČENÍ | SCHEMA — MATERIÁL OKEN SMRKOVÉ DŘEVO, SOUČINITEL PROSTUPU TEPLA RÁMU u=1,2 W/m2K

T 01

ROZMĚR OKNA: 1280/2540 MM
SVĚTLOST VNĚJŠÍHO OSTĚNÍ: 1180–1220/2470 MM

EUROOKNO S VODOROVNÝM POUTCEM, NADPRAŽÍ ROVNÉ

- DŘEVĚNÝ SMRKOVÝ EUROPROFIL ŠÍŘKY 78 MM, SOUČINITEL PROSTUPU TEPLA CELÉHO OKNA u=1,2 W/m2K
- 4 KŘÍDLA OTEVÍRAVÁ, PRAVÉ DOLNÍ KŘÍDLO (POHLED Z INTERIÉRU) SKLOPNÉ
- PROFILOVANÁ A ZDOBENÁ KLAPAČKA – REPLIKA (ZJEDNODUŠENÝ PŘEPIS PŮVODNÍHO TVARU)
- DŘEVĚNÉ OKAPNIČKY – REPLIKA PŮVODNÍHO TVARU
- KOVÁNÍ – MOSAZNÁ KLIČKA (OLIVA), TYP DLE SPECIFIKACE OBECNÝCH POŽADAVKŮ
- ZASKLENÍ OKEN BUDE TEPELNĚ IZOLAČNÍM DVOJSKLEM SE SKLY NESTEJNÉ TLOUŠŤKY (6 MM VNĚJŠÍ A 4 MM VNITŘNÍ), SKLO ČIRÉ, SOUČINITEL PROSTUPU TEPLA u=1,17 W/m2K), VÁŽENÁ NEPRŮZVUČNOST CELÉHO OKNA Rw = 36 dB (TŘÍDA ZVUKOVÉ IZOLACE OKNA – 3)
- OKNO BUDE PROVEDENO JAKO VZOROVÝ PROTOTYP VE SROVNÁVACÍ LAZUŘE ZADANÉ ARCHITEKTEM

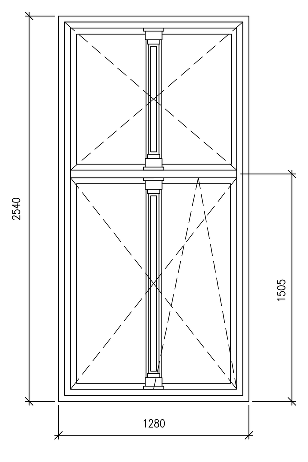

Tř. kpt. Jaroše 43

1.NP	2.NP	3.NP	4.NP
6	–	–	–
CELKEM			**6**

OZNAČENÍ | POPIS A SCHEMA

T 02

ROZMĚR OKNA: 1250/2500 MM
ROZMĚR VNĚJŠÍHO OSTĚNÍ: 1170/2430 MM

EUROOKNO S VODOROVNÝM POUTCEM, NADPRAŽÍ ROVNÉ

- DŘEVĚNÝ SMRKOVÝ EUROPROFIL ŠÍŘKY 78 MM, SOUČINITEL PROSTUPU TEPLA CELÉHO OKNA u=1,2 W/m2K
- 4 KŘÍDLA OTEVÍRAVÁ, PRAVÉ DOLNÍ KŘÍDLO (POHLED Z INT) SKLOPNÉ
- PROFILOVANÁ A ZDOBENÁ KLAPAČKA – REPLIKA (ZJEDNODUŠENÝ PŘEPIS PŮVODNÍHO TVARU)
- DŘEVĚNÉ OKAPNIČKY – REPLIKA PŮVODNÍHO TVARU
- KOVÁNÍ – MOSAZNÁ KLIČKA (OLIVA), TYP DLE SPECIFIKACE OBECNÝCH POŽADAVKŮ
- ZASKLENÍ OKEN BUDE TEPELNĚ IZOLAČNÍM DVOJSKLEM SE SKLY NESTEJNÉ TLOUŠŤKY (6 MM VNĚJŠÍ A 4 MM VNITŘNÍ), SKLO ČIRÉ, SOUČINITEL PROSTUPU TEPLA u=1,17 W/m2K), VÁŽENÁ NEPRŮZVUČNOST CELÉHO OKNA Rw = 36 dB (TŘÍDA ZVUKOVÉ IZOLACE OKNA – 3)

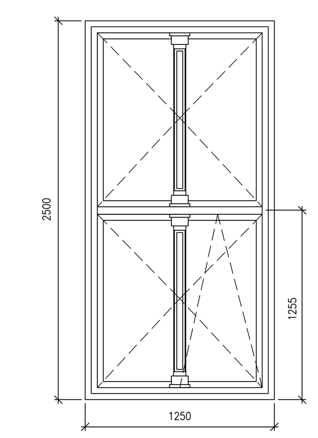

Tř. kpt. Jaroše 43

1.NP	2.NP	3.NP	4.NP
–	7	–	–
CELKEM			**7**

OZNAČENÍ | POPIS A SCHEMA

T 03

ROZMĚR OKNA: 1260/2360 MM
ROZMĚR VNĚJŠÍHO OSTĚNÍ: 1180/2290 MM

EUROOKNO S VODOROVNÝM POUTCEM, NADPRAŽÍ ROVNÉ

- DŘEVĚNÝ SMRKOVÝ EUROPROFIL ŠÍŘKY 78 MM, SOUČINITEL PROSTUPU TEPLA CELÉHO OKNA u=1,2 W/m2K
- 4 KŘÍDLA OTEVÍRAVÁ, PRAVÉ DOLNÍ KŘÍDLO (POHLED Z INT) SKLOPNÉ
- PROFILOVANÁ A ZDOBENÁ KLAPAČKA – REPLIKA (ZJEDNODUŠENÝ PŘEPIS PŮVODNÍHO TVARU)
- DŘEVĚNÉ OKAPNIČKY – REPLIKA PŮVODNÍHO TVARU
- KOVÁNÍ – MOSAZNÁ KLIČKA (OLIVA), TYP DLE SPECIFIKACE OBECNÝCH POŽADAVKŮ
- ZASKLENÍ OKEN BUDE TEPELNĚ IZOLAČNÍM DVOJSKLEM SE SKLY NESTEJNÉ TLOUŠŤKY (6 MM VNĚJŠÍ A 4 MM VNITŘNÍ), SKLO ČIRÉ, SOUČINITEL PROSTUPU TEPLA u=1,17 W/m2K), VÁŽENÁ NEPRŮZVUČNOST CELÉHO OKNA Rw = 36 dB (TŘÍDA ZVUKOVÉ IZOLACE OKNA – 3)

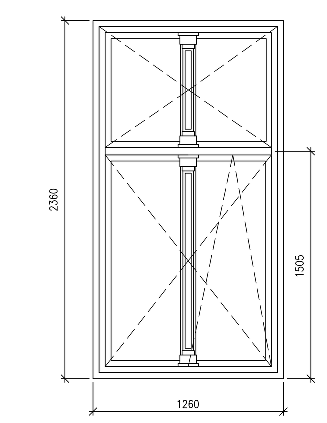

Tř. kpt. Jaroše 43

1.NP	2.NP	3.NP	4.NP
–	–	7	–
CELKEM			**7**

OZNAČENÍ | POPIS A SCHEMA

T 04

ROZMĚR OKNA: 1220/2200 MM
ROZMĚR VNĚJŠÍHO OSTĚNÍ: 1140/2130 MM

EUROOKNO S VODOROVNÝM POUTCEM, NADPRAŽÍ ROVNÉ

- DŘEVĚNÝ SMRKOVÝ EUROPROFIL ŠÍŘKY 78 MM, SOUČINITEL PROSTUPU TEPLA CELÉHO OKNA u=1,2 W/m2K
- 4 KŘÍDLA OTEVÍRAVÁ, PRAVÉ DOLNÍ KŘÍDLO (POHLED Z INT) SKLOPNÉ
- KLAPAČKA JEDNODUCHÁ S DRÁŽKOU – REPLIKA (ZJEDNODUŠENÝ PŘEPIS PŮVODNÍHO TVARU)
- DŘEVĚNÉ OKAPNIČKY – REPLIKA PŮVODNÍHO TVARU
- KOVÁNÍ – MOSAZNÁ KLIČKA (OLIVA), TYP DLE SPECIFIKACE OBECNÝCH POŽADAVKŮ
- ZASKLENÍ OKEN BUDE TEPELNĚ IZOLAČNÍM DVOJSKLEM SE SKLY NESTEJNÉ TLOUŠŤKY (6 MM VNĚJŠÍ A 4 MM VNITŘNÍ), SKLO ČIRÉ, SOUČINITEL PROSTUPU TEPLA u=1,17 W/m2K), VÁŽENÁ NEPRŮZVUČNOST CELÉHO OKNA Rw = 36 dB (TŘÍDA ZVUKOVÉ IZOLACE OKNA – 3)

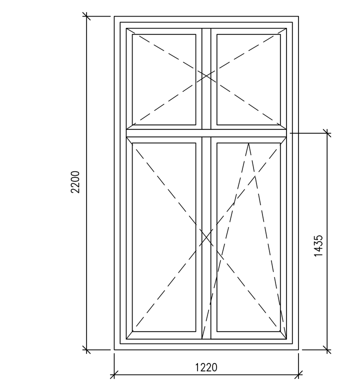

Tř. kpt. Jaroše 43

1.NP	2.NP	3.NP	4.NP
–	–	–	7
CELKEM			**7**

OZNAČENÍ | POPIS A SCHEMA

T 05

ROZMĚR OKNA: 1435/2650 MM
ROZMĚR VNĚJŠÍHO OSTĚNÍ: 1435/2650 MM

EUROOKNO S VODOROVNÝM POUTCEM, NADPRAŽÍ OBLOUKOVÉ

- DŘEVĚNÝ SMRKOVÝ EUROPROFIL ŠÍŘKY 78 MM, SOUČINITEL PROSTUPU TEPLA CELÉHO OKNA u=1,2 W/m2K
- 4 KŘÍDLA OTEVÍRAVÁ, PRAVÉ DOLNÍ KŘÍDLO (POHLED Z INT) SKLOPNÉ
- KLAPAČKA JEDNODUCHÁ S DRÁŽKOU – REPLIKA (ZJEDNODUŠENÝ PŘEPIS PŮVODNÍHO TVARU)
- DŘEVĚNÉ OKAPNIČKY – REPLIKA PŮVODNÍHO TVARU
- KOVÁNÍ – MOSAZNÁ KLIČKA (OLIVA), TYP DLE SPECIFIKACE OBECNÝCH POŽADAVKŮ
- ZASKLENÍ OKEN BUDE TEPELNĚ IZOLAČNÍM DVOJSKLEM SE SKLY NESTEJNÉ TLOUŠŤKY (6 MM VNĚJŠÍ A 4 MM VNITŘNÍ), SKLO ČIRÉ, SOUČINITEL PROSTUPU TEPLA u=1,17 W/m2K), VÁŽENÁ NEPRŮZVUČNOST CELÉHO OKNA Rw = 36 dB (TŘÍDA ZVUKOVÉ IZOLACE OKNA – 3)
- HORIZONTÁLNÍ MASIVNÍ (LAZURA) PŘÍČKA LEPENÁ NA SKLO VNITŘNÍ I VNĚJŠÍ, MEZISKELNÍ DISTANČNÍ RÁMEČEK SKLOLAMINÁTOVÝ BARVA ŠEDÁ; NÁVAZNOST NA RÁM OKNA BEZ MEZERY; Š. PŘÍČKY 28 MM

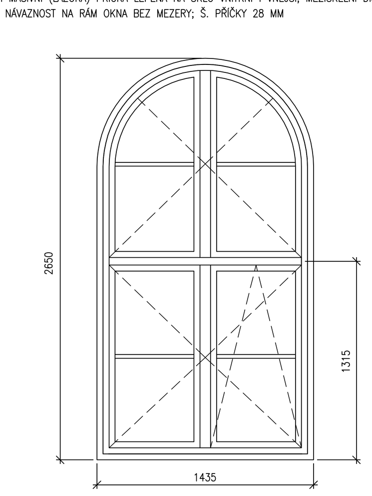

Tř. kpt. Jaroše 45, Lužánecká 14

1.NP	2.NP	3.NP
23	–	–
CELKEM		**23**

OZNAČENÍ | POPIS A SCHEMA

T 06

ROZMĚR OKNA: 1510/2860 MM
ROZMĚR VNĚJŠÍHO OSTĚNÍ: 1430/2790 MM

EUROOKNO S VODOROVNÝM POUTCEM, NADPRAŽÍ ROVNÉ

- DŘEVĚNÝ SMRKOVÝ EUROPROFIL ŠÍŘKY 78 MM, SOUČINITEL PROSTUPU TEPLA CELÉHO OKNA u=1,2 W/m2K
- 4 KŘÍDLA OTEVÍRAVÁ, PRAVÉ DOLNÍ KŘÍDLO (POHLED Z INT) SKLOPNÉ
- KLAPAČKA JEDNODUCHÁ S DRÁŽKOU – REPLIKA (ZJEDNODUŠENÝ PŘEPIS PŮVODNÍHO TVARU)
- DŘEVĚNÉ OKAPNIČKY – REPLIKA PŮVODNÍHO TVARU
- KOVÁNÍ – MOSAZNÁ KLIČKA (OLIVA), TYP DLE SPECIFIKACE OBECNÝCH POŽADAVKŮ
- ZASKLENÍ OKEN BUDE TEPELNĚ IZOLAČNÍM DVOJSKLEM SE SKLY NESTEJNÉ TLOUŠŤKY (6 MM VNĚJŠÍ A 4 MM VNITŘNÍ), SKLO ČIRÉ, SOUČINITEL PROSTUPU TEPLA u=1,17 W/m2K), VÁŽENÁ NEPRŮZVUČNOST CELÉHO OKNA Rw = 36 dB (TŘÍDA ZVUKOVÉ IZOLACE OKNA – 3)
- HORIZONTÁLNÍ MASIVNÍ (LAZURA) PŘÍČKA LEPENÁ NA SKLO VNITŘNÍ I VNĚJŠÍ, MEZISKELNÍ DISTANČNÍ RÁMEČEK SKLOLAMINÁTOVÝ BARVA ŠEDÁ; NÁVAZNOST NA RÁM OKNA BEZ MEZERY; Š. PŘÍČKY 28 MM

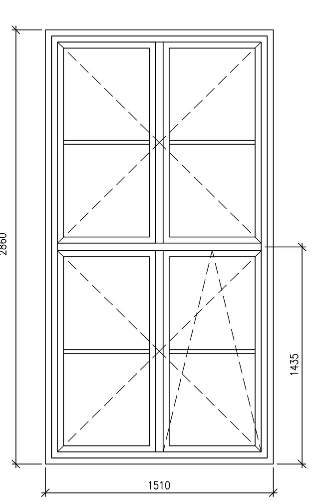

Tř. kpt. Jaroše 45, Lužánecká 14

1.NP	2.NP	3.NP
–	25	–
CELKEM		**25**

OZNAČENÍ | POPIS A SCHEMA | POPIS

T 07A

ROZMĚR OKNA: 1390/2530 MM
ROZMĚR VNĚJŠÍHO OSTĚNÍ: 1310/2460 MM

EUROOKNO S VODOROVNÝM POUTCEM, NADPRAŽÍ ROVNÉ

- DŘEVĚNÝ SMRKOVÝ EUROPROFIL ŠÍŘKY 78 MM, SOUČINITEL PROSTUPU TEPLA CELÉHO OKNA u=1,2 W/m2K
- 4 KŘÍDLA OTEVÍRAVÁ, PRAVÉ DOLNÍ KŘÍDLO (POHLED Z INT) SKLOPNÉ
- KLAPAČKA JEDNODUCHÁ S DRÁŽKOU – REPLIKA (ZJEDNODUŠENÝ PŘEPIS PŮVODNÍHO TVARU)
- DŘEVĚNÉ OKAPNIČKY – REPLIKA PŮVODNÍHO TVARU
- KOVÁNÍ – MOSAZNÁ KLIČKA (OLIVA), TYP DLE SPECIFIKACE OBECNÝCH POŽADAVKŮ
- ZASKLENÍ OKEN BUDE TEPELNĚ IZOLAČNÍM DVOJSKLEM SE SKLY NESTEJNÉ TLOUŠŤKY (6 MM VNĚJŠÍ A 4 MM VNITŘNÍ), SKLO ČIRÉ, SOUČINITEL PROSTUPU TEPLA u=1,17 W/m2K), VÁŽENÁ NEPRŮZVUČNOST CELÉHO OKNA Rw = 36 dB (TŘÍDA ZVUKOVÉ IZOLACE OKNA – 3)
- HORIZONTÁLNÍ MASIVNÍ (LAZURA) PŘÍČKA LEPENÁ NA SKLO VNITŘNÍ I VNĚJŠÍ, MEZISKELNÍ DISTANČNÍ RÁMEČEK SKLOLAMINÁTOVÝ BARVA ŠEDÁ; NÁVAZNOST NA RÁM OKNA BEZ MEZERY; Š. PŘÍČKY 28 MM

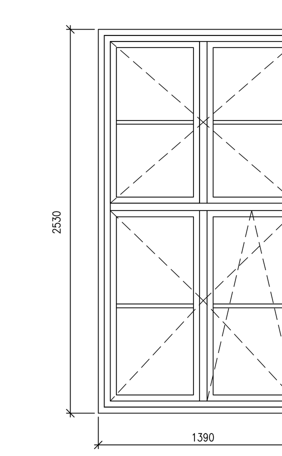

Tř. kpt. Jaroše 45, Lužánecká 14

1.NP	2.NP	3.NP
–	–	22
CELKEM		**22**

OZNAČENÍ | POPIS A SCHEMA | POPIS

T 07B

ROZMĚR OKNA: 1390/2530 MM
ROZMĚR VNĚJŠÍHO OSTĚNÍ: 1310/2460 MM

EUROOKNO S VODOROVNÝM POUTCEM, NADPRAŽÍ ROVNÉ

- DŘEVĚNÝ SMRKOVÝ EUROPROFIL ŠÍŘKY 78 MM, SOUČINITEL PROSTUPU TEPLA CELÉHO OKNA u=1,2 W/m2K
- 4 KŘÍDLA OTEVÍRAVÁ, PRAVÉ DOLNÍ KŘÍDLO (POHLED Z INT) SKLOPNÉ
- KLAPAČKA JEDNODUCHÁ S DRÁŽKOU – REPLIKA (ZJEDNODUŠENÝ PŘEPIS PŮVODNÍHO TVARU)
- DŘEVĚNÉ OKAPNIČKY – REPLIKA PŮVODNÍHO TVARU
- KOVÁNÍ – MOSAZNÁ KLIČKA (OLIVA), TYP DLE SPECIFIKACE OBECNÝCH POŽADAVKŮ
- ZASKLENÍ OKEN BUDE TEPELNĚ IZOLAČNÍM DVOJSKLEM SE SKLY NESTEJNÉ TLOUŠŤKY (6 MM VNĚJŠÍ A 4 MM VNITŘNÍ), SKLO ČIRÉ, SOUČINITEL PROSTUPU TEPLA u=1,17 W/m2K), VÁŽENÁ NEPRŮZVUČNOST CELÉHO OKNA Rw = 36 dB (TŘÍDA ZVUKOVÉ IZOLACE OKNA – 3)
- SPODNÍ KŘÍDLA BUDOU NAVÍC NA VNITŘNÍM ZASKLENÍ OPATŘENA BEZPEČNOSTNÍ LEPENOU FÓLIÍ, KTERÁ BUDE Z HLEDISKA PEVNOSTI A OSAZENÍ V RÁMU SPLŇOVAT POŽADAVKY ČSN 74 33 05 – OCHRANNÁ ZÁBRADLÍ
- HORIZONTÁLNÍ MASIVNÍ (LAZURA) PŘÍČKA LEPENÁ NA SKLO VNITŘNÍ I VNĚJŠÍ, MEZISKELNÍ DISTANČNÍ RÁMEČEK SKLOLAMINÁTOVÝ BARVA ŠEDÁ; NÁVAZNOST NA RÁM OKNA BEZ MEZERY; Š. PŘÍČKY 28 MM
- VNITŘNÍ SKLA BUDOU OPATŘENA TMAVOU MATNOU (ČERNOU) FÓLIÍ (ZASTÍNĚNÍ JEVIŠTĚ)
- OKNA BUDOU OPATŘENA BEZPEČNOSTNÍM ODNÍMATELNÝM MADLEM, VIZ. ZÁMEČNICKÉ VÝROBKY (Z 03)

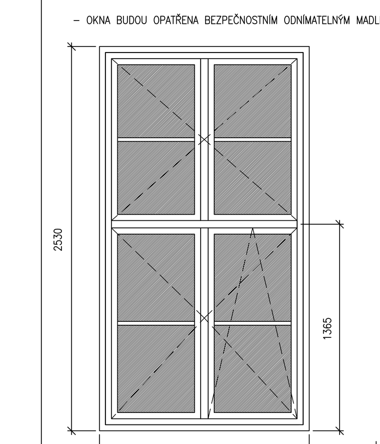

Lužánecká 14, místn. č. 306

1.NP	2.NP	3.NP
–	–	3
CELKEM		**3**

OZNAČENÍ | SCHEMA | POPIS

T 08

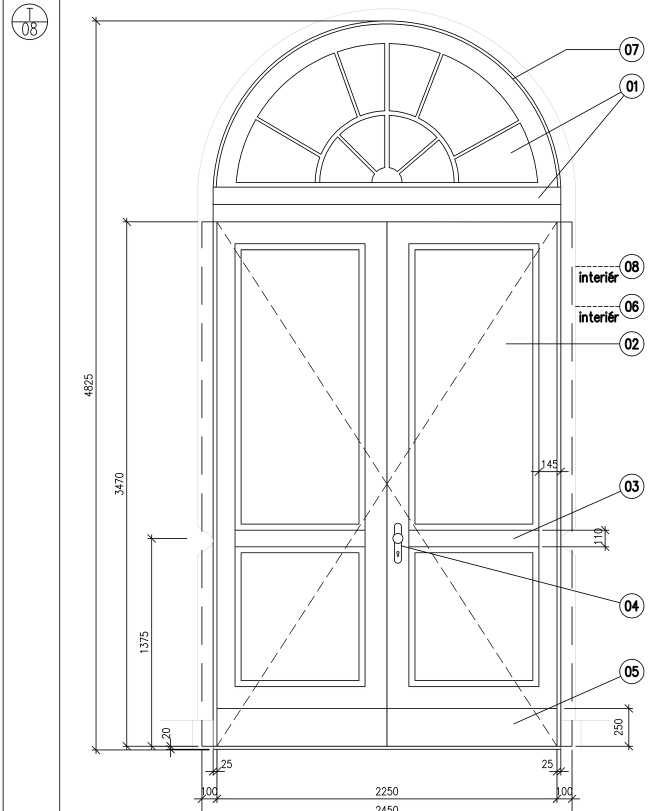

ROZMĚR VRAT: 2250/3470 MM
CELKOVÝ ROZMĚR: 2450/4825 MM

(02) VÝMĚNA VJEZDOVÝCH VRAT

- SMĚR OTEVÍRÁNÍ: DO PRŮJEZDU
- VRATA DVOUKŘÍDLÁ PLNÁ, OVLÁDANÁ EL. HYDRAULICKÝM POHONEM NA DÁLKOVÉ OVLÁDÁNÍ
- MATERIÁL: TVRDÉ MASIVNÍ DŘEVO – DUB
- ČLENĚNÍ: VNITŘNÍ PROFILOVANÉ PŘÍMÉ LIŠTY
- (05) – DOPLŇKY: DOLNÍ OKOPOVÁ LIŠTA MOSAZ, S UKONČENÍM PROTI STÉKAJÍCÍ VODĚ POJÍZDNÝ PRÁH
- (04) – KOVÁNÍ BEZP. MOSAZNÉ, TYP DLE SPECIFIKACE OBECNÝCH POŽADAVKŮ
- (06) – OLIŠTOVÁNÍ SUBTILNÍ LIŠTOU Z MASIVU MOŘENOU DO ODSTÍNU DVEŘÍ
- (03) – MASIVNÍ POUTEC
- OBVODOVÝ RÁM ČÁSTEČNĚ ZAPUŠTĚN – MAXIMALIZACE PRŮJEZDNÉ ŠÍŘKY
- (08) – DOLIŠTOVÁNÍ VNITŘNÍCH OSTĚNÍ, Š. CCA 75 MM

(01) REPASE PROFILOVANÉHO POUTCE A SEGMENTOVÉHO NADSVĚTLÍKU
- OČIŠTĚNÍ A NOVÁ POVRCHOVÁ ÚPRAVA RÁMU
- ZASKLENÍ SKLEM ČIRÝM JEDNODUCHÝM
- (07) – OLIŠTOVÁNÍ OBLOUKOVOU SUBTILNÍ LIŠTOU Z MASIVU MOŘENOU DO ODSTÍNU DVEŘÍ

ELEKTROHYDRAULICKÝ POHON
- NA KAŽDÉM KŘÍDLE
- OVLÁDÁNÍ POMOCÍ DÁLKOVÝCH OVLADAČŮ NEBO TLAČÍTKEM Z PROSTORU VRÁTNICE
- MOŽNOST RUČNÍHO OTEVŘENÍ PRO PŘÍPAD VÝPADKU EL. PROUDU
- MOŽNOST OTEVŘENÍ POUZE 1 KŘÍDLA SAMOSTATNĚ
- AUTOMATICKÉ UZAVŘENÍ VRAT PO URČENÉM (NASTAVENÉM) ČASOVÉM ÚSEKU
- MOŽNOST INDIKACE STAVŮ VRAT (ZAVŘENO / OTEVŘENO)

Tř. kpt. Jaroše 43

1.NP	2.NP	3.NP	4.NP
1	–	–	–
CELKEM			**1**

OZNAČENÍ | SCHEMA | POPIS

T 09

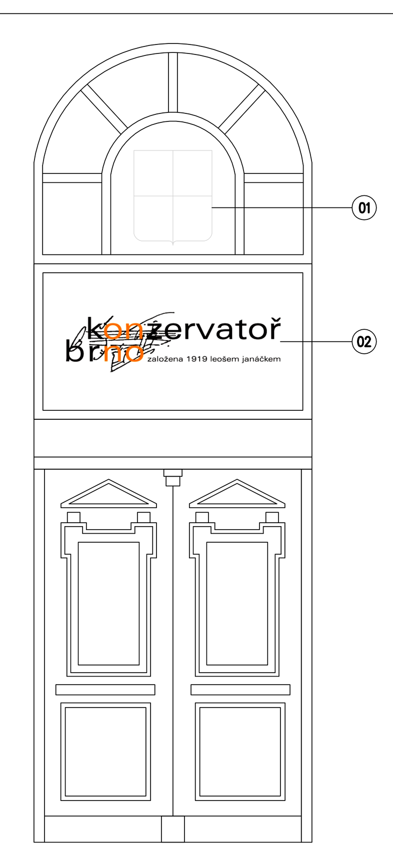

HLAVNÍ VSTUPNÍ DVEŘE

- LOKÁLNÍ OPRAVA POŠKOZENÝCH MÍST VSTUPNÍCH DŘEVĚNÝCH DVEŘÍ A SJEDNOCENÍ POVRCHOVÉ ÚPRAVY – LAZURA

(01) NÁPIS: NOVÁ GRAFICKÁ ÚPRAVA NÁPISU, STRŽENÍ STÁVAJÍCÍ FÓLIE A NALEPENÍ NOVÉ; V. CCA 600 MM
(02) NOVĚ UMÍSTĚNÝ VELKÝ STÁTNÍ ZNAK – PÍSKOVANÁ FÓLIE

Tř. kpt. Jaroše 45

1.NP	2.NP	3.NP	4.NP
1	–	–	–
CELKEM			**1**

OZNAČENÍ | SCHEMA | POPIS

T 10

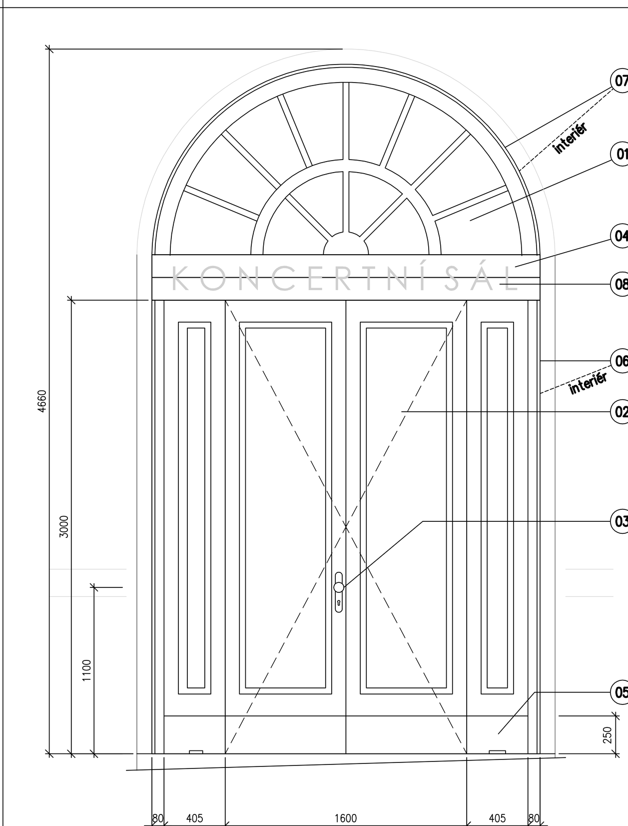

ROZMĚR VRAT: 1600/3000 MM
CELKOVÝ ROZMĚR: 2570/4660 MM

(02) VÝMĚNA VSTUPNÍCH DVEŘÍ

- POSUN DO LÍCE, TZN. SOUČASNĚ S NADSVĚTLÍKEM
- SMĚR OTEVÍRÁNÍ: DO INTERIÉRU
- DVEŘE DVOUKŘÍDLÉ PLNÉ
- MATERIÁL A PÚ: TVRDÉ MASIVNÍ DŘEVO – DUB, POVRCHOVÁ ÚPRAVA LAZURA
- ČLENĚNÍ: DVEŘE DVOUKŘÍDLÉ S BOČNÍMI SVĚTLÍKY, PROFILOVANÉ PŘÍMÉ LIŠTY
- (05) – DOPLŇKY: DOLNÍ OKOPOVÁ LIŠTA MOSAZ, S UKONČENÍM PROTI STÉKAJÍCÍ VODĚ
- (03) – KOVÁNÍ BEZP. MOSAZNÉ, TYP DLE SPECIFIKACE OBECNÝCH POŽADAVKŮ
- (06) – OLIŠTOVÁNÍ SUBTILNÍ LIŠTOU Z MASIVU MOŘENOU DO ODSTÍNU DVEŘÍ

(01) REPASE PROFILOVANÉHO POUTCE A SEGMENTOVÉHO NADSVĚTLÍKU
- OČIŠTĚNÍ A NOVÁ POVRCHOVÁ ÚPRAVA RÁMU
- ZASKLENÍ TI DVOJSKLEM ČIRÝM, SOUČINITEL PROSTUPU TEPLA u=1,17 W/m2K
- (07) – OLIŠTOVÁNÍ OBLOUKOVOU SUBTILNÍ LIŠTOU Z MASIVU MOŘENOU DO ODSTÍNU DVEŘÍ
- (08) – OZNAČENÍ DVEŘÍ – SOUČÁST VÝPISU "ZÁMEČNICKÉ VÝROBKY"
- (04) – VÝMĚNA OBKLADU POUTCE, DŘEVĚNÝ MASIVNÍ – DUB, POVRCH. ÚPRAVA LAZURA

Lužánecká 14

1.NP	2.NP	3.NP	4.NP
1	–	–	–
CELKEM			**1**

OZNAČENÍ | SCHEMA | POPIS

T 11

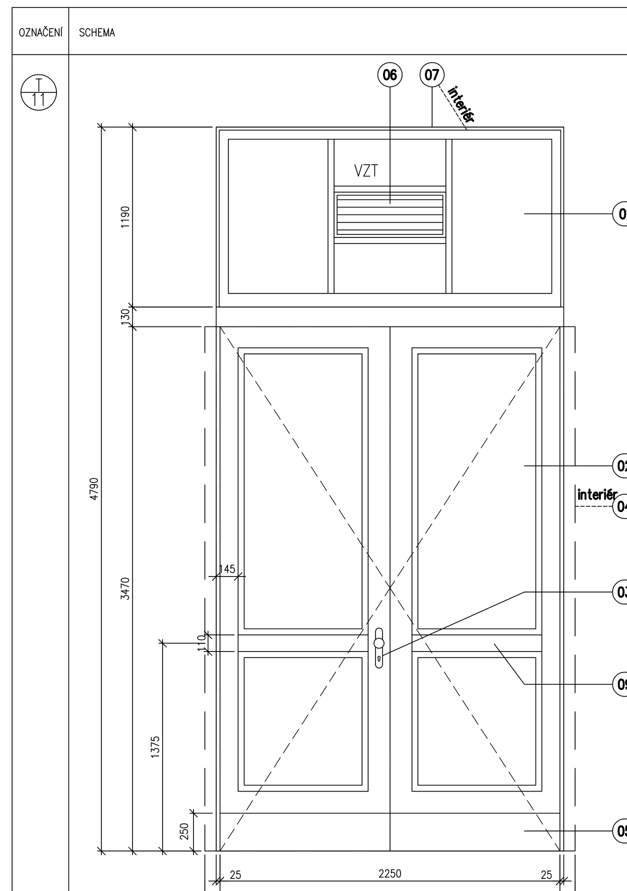

ROZMĚR VRAT: 2250/3470 MM
CELKOVÝ ROZMĚR: 2450/4790 MM
ROZMĚR NADSVĚTLÍKU: 2450/1190 MM

(02) VÝMĚNA VJEZDOVÝCH VRAT

- VRATA DVOUKŘÍDLÁ PLNÁ, OVLÁDANÁ ELEKTROHYDRAULICKÝM POHONEM NA DÁLKOVÉ OVLÁDÁNÍ
- SMĚR OTEVÍRÁNÍ: DO PRŮJEZDU
- DVEŘE DVOUKŘÍDLÉ PLNÉ
- MATERIÁL A PÚ: TVRDÉ MASIVNÍ DŘEVO – DUB, POVRCHOVÁ ÚPRAVA LAZURA
- ČLENĚNÍ: DVEŘE DVOUKŘÍDLÉ S BOČNÍMI SVĚTLÍKY, PROFILOVANÉ PŘÍMÉ LIŠTY
- (05) – DOPLŇKY: DOLNÍ OKOPOVÁ LIŠTA MOSAZ, S UKONČENÍM PROTI STÉKAJÍCÍ VODĚ POJÍZDNÝ PRÁH
- (03) – KOVÁNÍ BEZP. MOSAZNÉ, TYP DLE SPECIFIKACE OBECNÝCH POŽADAVKŮ
- (04) – OLIŠTOVÁNÍ SUBTILNÍ LIŠTOU Z MASIVU MOŘENOU DO ODSTÍNU DVEŘÍ
- (09) – MASIVNÍ POUTEC
- OBVODOVÝ RÁM ČÁSTEČNĚ ZAPUŠTĚN – MAXIMALIZACE PRŮJEZDNÉ ŠÍŘKY

(01) NOVÝ PROSKLENÝ NADSVĚTLÍK OBDÉLNÍKOVÝ S PROSTUPEM VÝÚSTKU VZT
- MATERIÁL A PÚ: TVRDÉ MASIVNÍ DŘEVO – DUB, POVRCHOVÁ ÚPRAVA LAZURA
- ZASKLENÍ JEDNODUCHÝM SKLEM ČIRÝM
- (07) – OLIŠTOVÁNÍ SUBTILNÍ LIŠTOU Z MASIVU MOŘENOU DO ODSTÍNU DVEŘÍ
- (06) – NOVÁ PLECHOVÁ ŽALUZIE VÝÚSTKU VZT

ELEKTROHYDRAULICKÝ POHON
- NA KAŽDÉM KŘÍDLE
- OVLÁDÁNÍ POMOCÍ DÁLKOVÝCH OVLADAČŮ NEBO TLAČÍTKEM Z PROSTORU VRÁTNICE
- MOŽNOST RUČNÍHO OTEVŘENÍ PRO PŘÍPAD VÝPADKU EL. PROUDU
- MOŽNOST OTEVŘENÍ POUZE 1 KŘÍDLA SAMOSTATNĚ
- AUTOMATICKÉ UZAVŘENÍ VRAT PO URČENÉM (NASTAVENÉM) ČASOVÉM ÚSEKU
- MOŽNOST INDIKACE STAVŮ VRAT (ZAVŘENO / OTEVŘENO)

Tř. kpt. Jaroše 43

1.NP	2.NP	3.NP	4.NP
1	–	–	–
CELKEM			**1**

OZNAČENÍ | POPIS A SCHEMA | POPIS

T 12A

OLIŠTOVÁNÍ STÁVAJÍCÍCH VNITŘNÍCH OBKLADŮ

- LIŠTY PLOCHÉ Š. 30 MM
- DŘEVĚNÁ MASIVNÍ SMRKOVÁ KRYCÍ LIŠTA
- LEM PŘECHODU AKUSTICKÉHO OBKLADU A OMÍTKY V MÍSTĚ OSTĚNÍ A NADPRAŽÍ
- LIŠTA NATŘENA NA BÍLO (DLE STÁVAJÍCÍHO OBKLADU)

Tř. kpt. Jaroše 43, místn. č. 312 (1 OKNO)

1.NP	2.NP	3.NP	4.NP
–	–	8.0 bm	–
CELKEM			**8.0 bm**

T 12B

OLIŠTOVÁNÍ STÁVAJÍCÍCH VNITŘNÍCH OBKLADŮ

- LIŠTY "L": 60/30 MM
- DŘEVĚNÁ MASIVNÍ SMRKOVÁ KRYCÍ LIŠTA
- LEM PŘECHODU AKUSTICKÉHO OBKLADU A OMÍTKY V MÍSTĚ OSTĚNÍ A NADPRAŽÍ
- LIŠTA DOMOŘENA DO ODSTÍNU OBKLADU

Tř. kpt. Jaroše 45, Lužánecká 14, místn. č. 301 (5 OKEN)

1.NP	2.NP	3.NP
–	–	42.6 bm
CELKEM		**42.6 bm**